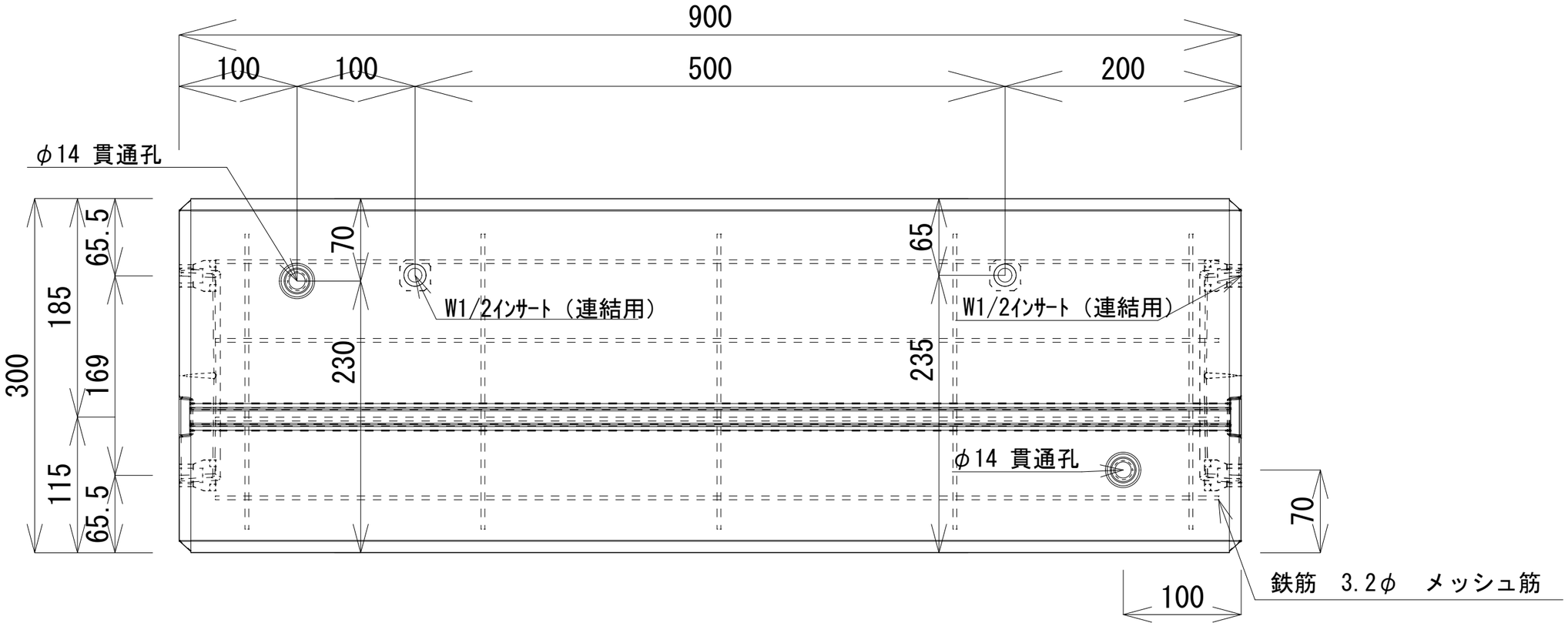

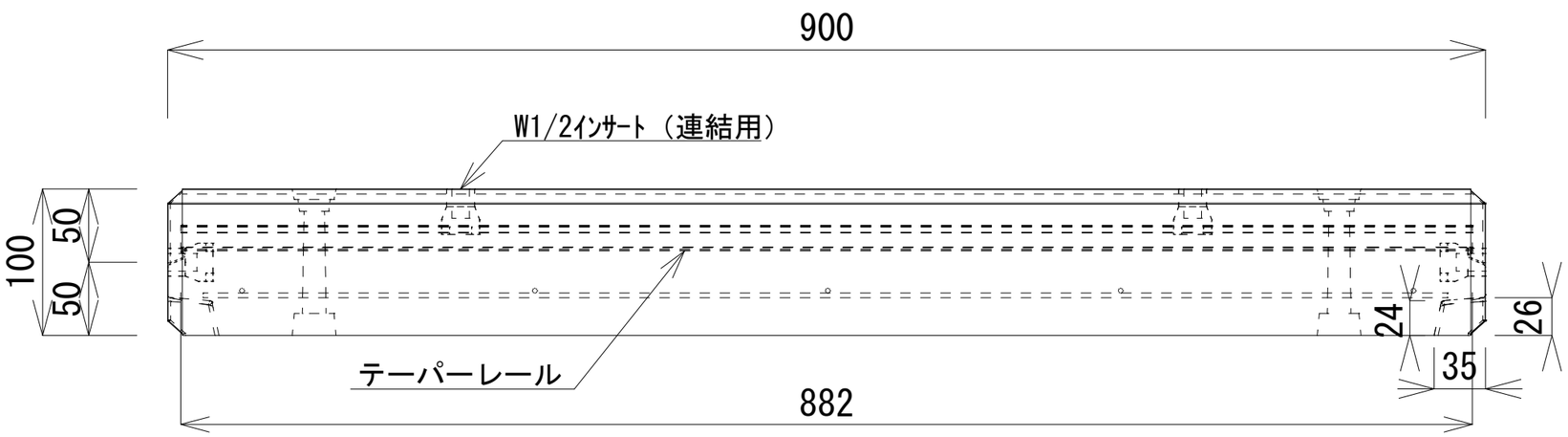

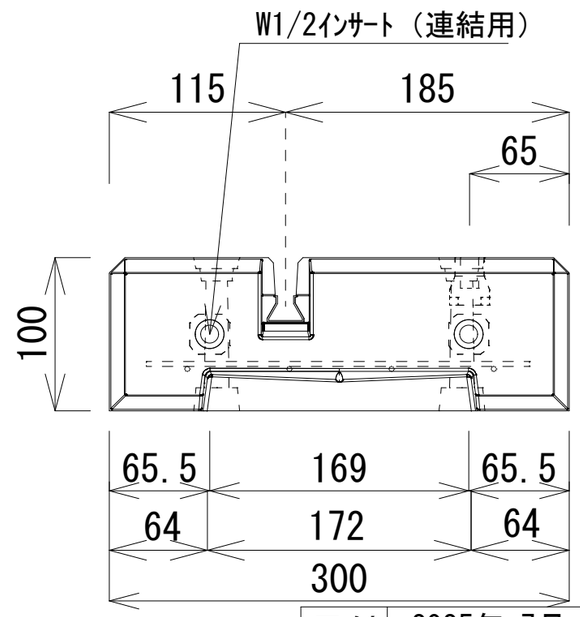

日付	2025年 7月 28日
図面	スマートベース plus 900L
名称	製品図

㈱ サイコン工業